Разрез 1-1

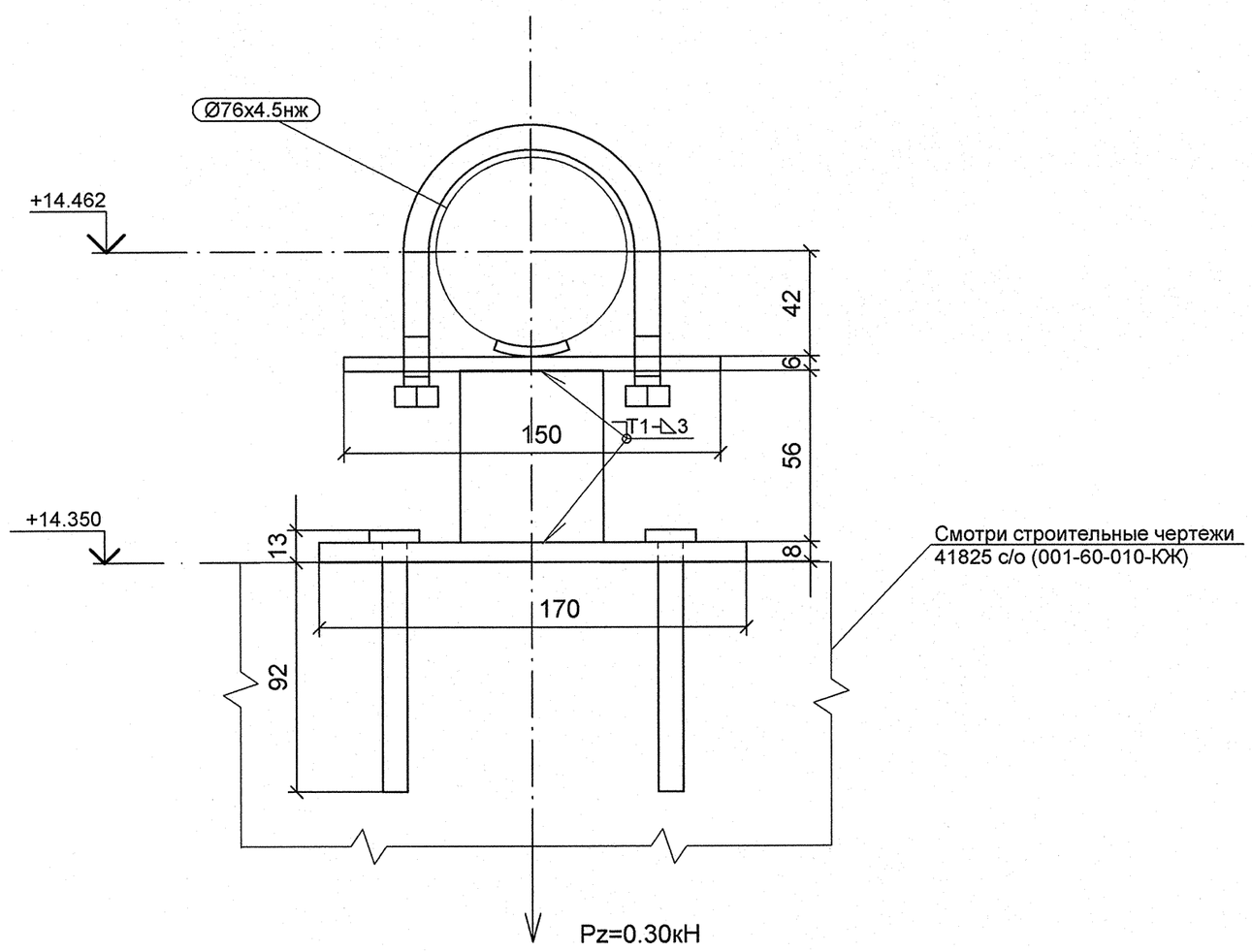

Деталь поз. 2

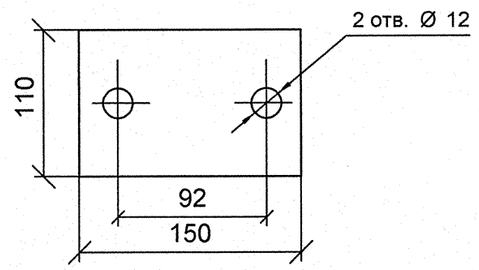

Деталь поз. 3

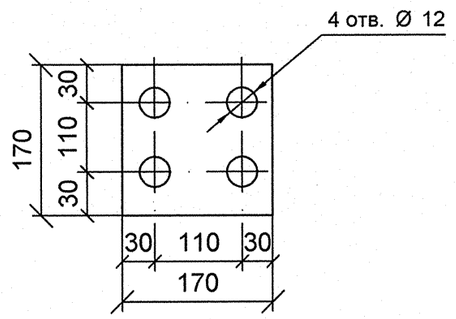

План расположения опоры

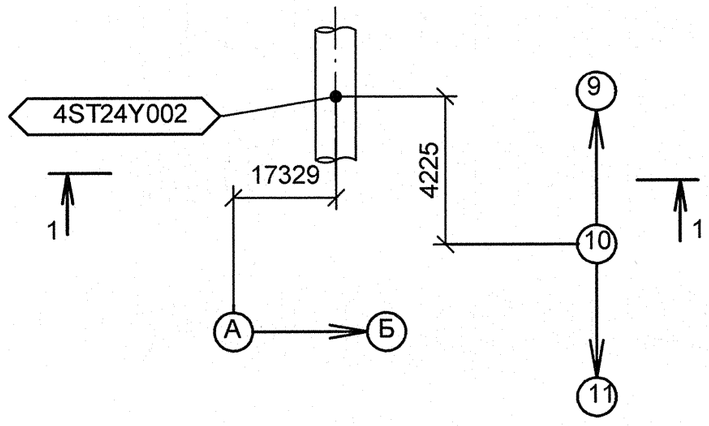

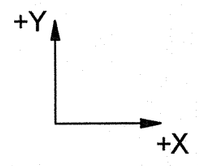

Изометрический вид

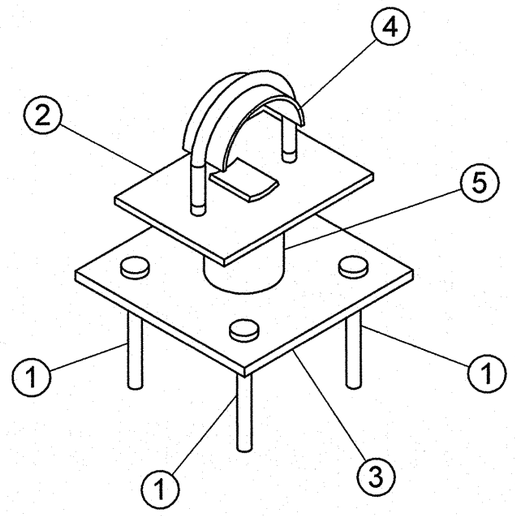

Спецификация деталей

Поз.	Обозначение	Наименование	Кол	Материал	Масса, кг ед.	Масса, кг общ.	Примечание
1	ГОСТ 28778-90	БСР 10Х100 У3	4	СБОРНЫЙ	0.09	0.36	
2	*по настоящему чертежу*	ЛИСТ Б-ПН-6х110х150	1	Ст3сп5 ГОСТ 14637-89	0.78	0.78	
3	*по настоящему чертежу*	ЛИСТ Б-ПН-8х170х170	1	Ст3сп5 ГОСТ 14637-89	1.81	1.81	
4	06 ОСТ 34-10-620-93	ОПОРА 76К	1	СБОРНЫЙ	0.35	0.35	
5	ГОСТ 8732-78	ТРУБА 57Х3, L = 106 мм, обрезать на монтаже до L = 56 мм	1	20 ГОСТ 8731-74	0.42	0.42	
	ГОСТ 2246-70	ПРОВОЛОКА		Св-08Г2С	-	-	
	ГОСТ 9467-75	ЭЛЕКТРОДЫ		УОНИИ 13/45	-	-	
					Итого:	3.73	

1 Привязку опоры смотри чертеж R4.ST10.3010.012.01.00.003 (R4.00202.1.0.12 лист 10).
2 Сварку производить по ГОСТ 5264-80.
3 Сварку опоры с трубопроводом производить по ОСТ 34-10-620-93.
4 Отметка трубопровода подлежит уточнению в соответствии с уклоном трубопровода.
5 Деталь поз.5 обрезать на монтаже до размеров, указанных на чертеже, с уточнением по месту.
6 Pz - максимальная нагрузка на опору.
7 Изготовить один комплект.

АРХИВНЫЙ ЭКЗЕМПЛЯР

Изм.	Кол.уч.	Лист	№ док.	Подпись	Дата
Инженер 3 к.		Мосенков			19.09
Пров. инж. 2 к.		Соколова			20.09
Нач.гр.		Морозова			21.09
Н.контр.		Краснояров			23.09

Инв. № подл. R4.00202.1.0.12
Лист 106

R4.ST10.3012.012.01.00.020

Ростовская АЭС Блок 4

Главный корпус Машинное отделение (ДО, ЭЭТУ) Трубопроводы замкнутого контура ОГЦ	Стадия	Лист	Листов
	Р	1	1
Опора скользящая 4ST24Y002	ОАО "НИАЭП" 2012		

Формат А2

Дополнительные подписи

Взам. инв. N

Подп. и дата

Инв. N подл. R4.00202.1.0.12